결선도 (Wiring diagram)

[HM-220VH3]

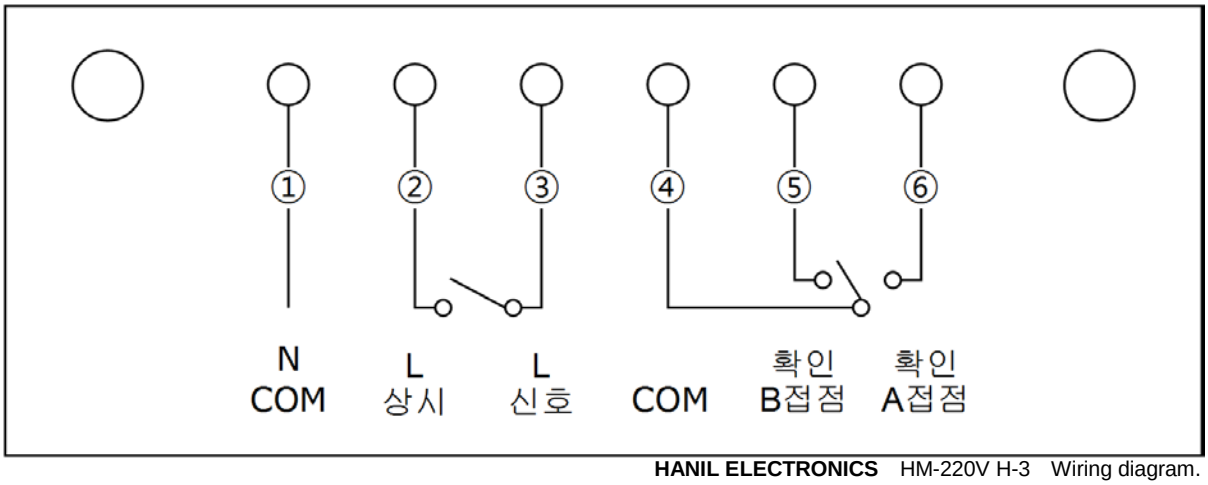

HANIL ELECTRONICS HM-220V H-3 Wiring diagram.

결선 확인사항.

①. COM: AC-220V, 50hz - 60hz

②. 정 회전: AC-220V, 50hz - 60hz

③. 역 회전: AC-220V, 50hz - 60hz

⑤. 확인: B접점 확인 출력.

⑥. 확인: A접점 확인 출력. (확인접점 생산은 주문 시 별도 요청이 필요합니다.)

모터 회전전환 스위치 설정.

예 1) 스위치 닫힘 방향인 경우: 모터 반 시계방향으로 동작.

예 2) 스위치 열림 방향인 경우: 모터 시계방향으로 동작.

주의

220V전원(①: COM)을 ②또는 ③번에 결선 시 모터회로 바로 터짐.

모터 방향전환 스위치 / 테스트 스위치 상세도.

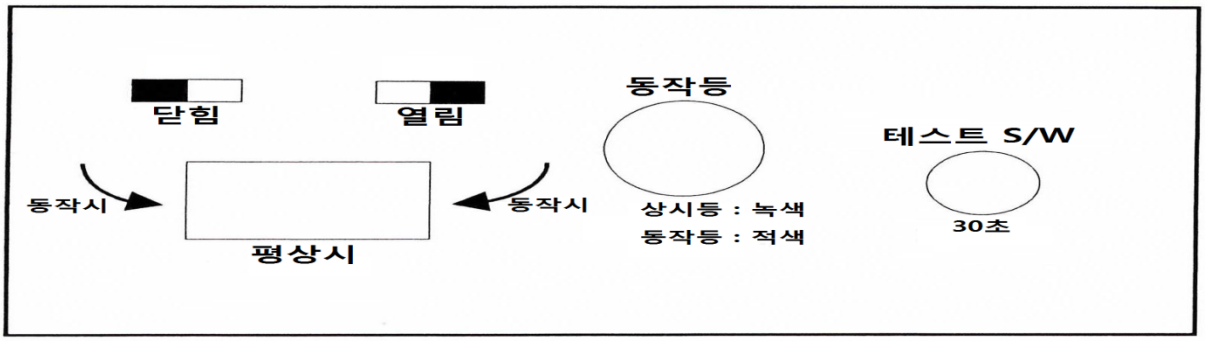

HANIL Copyright © **HANIL ELECTRONICS Co.** All Rights Reserved.